由 Autodesk 教育版产品制作

标记 MARK	处数 ZONE	更改 AREA	更改文件号 MODIFICATION DOCUMENT NO.	修改日期 DATE	修改人 BY

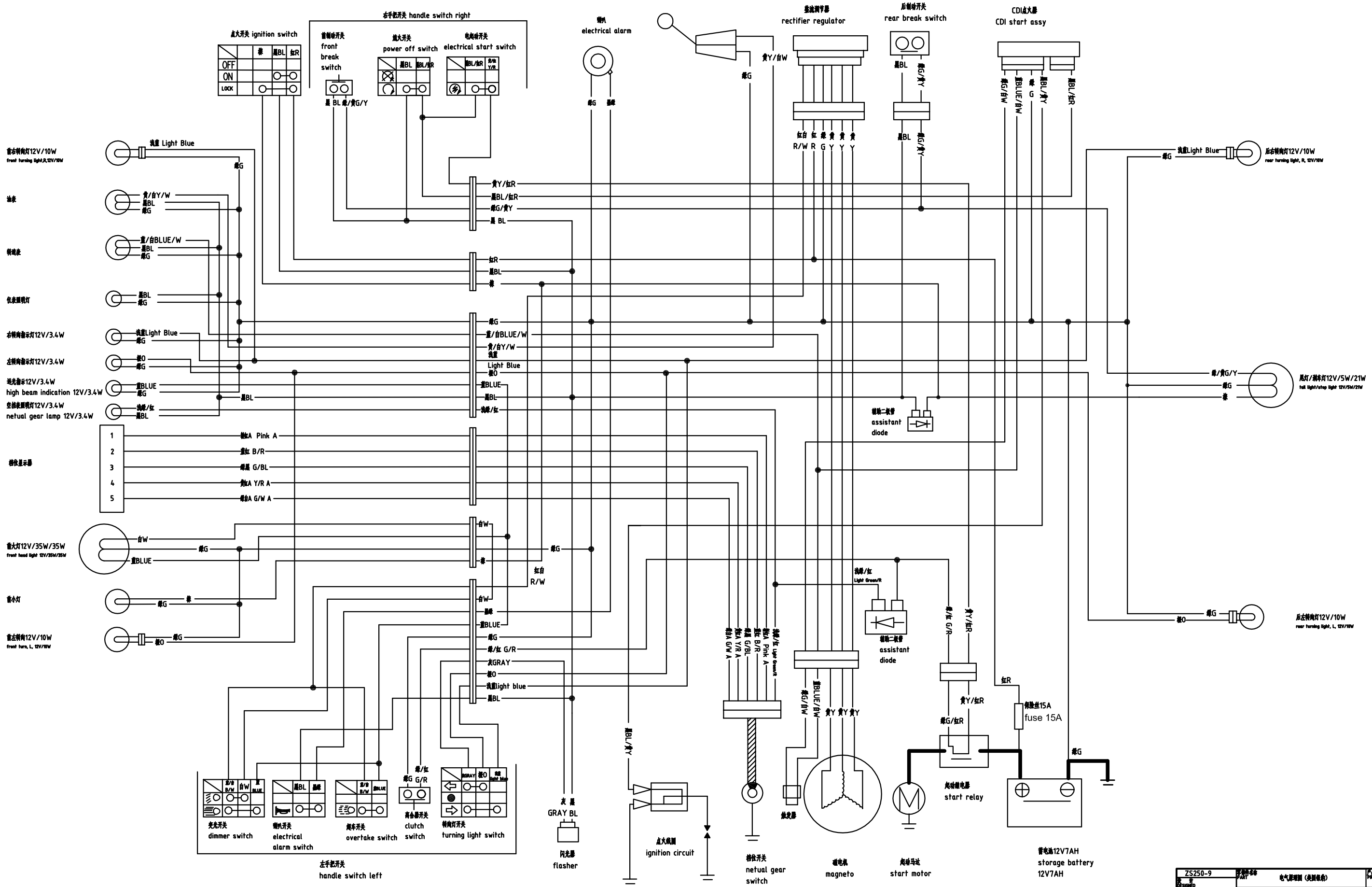

ZS250-9	部件名称 PART	电气原理图（美国版本）	产品代号 PRODUCT CODE
设计 DESIGNED	材料 MATERIAL		颜色编号 COLOR CODE / 重量 EST.M.
校对 CHECKED	投影 PROJECTION	原始图纸编号 ORIGIN DRAWING	特殊标志 PHRASE MARK
工艺 STANDARDIZED	比例 SCALE	图纸 SHEET 1 OF 1 / A0	版本号 REV / 部件编号 PART NO.
审核 VERIFIED			
批准 APPR.	宗申产业集团有限公司 ZONGSHEN INDUSTRIAL GROUP	本图纸版权为宗申产业集团有限公司所有，未经书面允许，不得以任何方式复制或传播。 THE INFORMATION CONTAINED IN THIS DRAWING IS THE SOLE PROPERTY OF ZONGSHEN INDUSTRIAL GROUP. ANY REPRODUCTION IN PART OR AS A WHOLE WITHOUT THE WRITTEN PERMISSION OF ZONGSHEN INDUSTRIAL GROUP IS PROHIBITED.	

会签 SIGN

由 Autodesk 教育版产品制作